N20260817/eTCH-0003/f,d,e

eSMART-touch

eTCH-0003



Domaine d’application

L'eSMART-touch est la centrale de commande et d'information d'un logement équipé d'un système eSMART. L'eSMART-touch est relié au eSMART-bridge par le module converter eSmart-Touch Bridge et à un routeur par Ethernet ou WLAN.

Attention

L'eSMART-touch est uniquement conçu pour un montage fixe. Il se compose d’un cadre métallique intégrant les connexions électriques, qui est fixé à l’aide de vis, et d’un module écran fixé mécaniquement au cadre. L'orientation de l'écran est prévue uniquement à l'horizontale.

Prescriptions de sécurité

L'appareil ne doit être utilisé que dans des locaux secs et fermés et ne doit pas être utilisé directement ou indirectement à des fins de protection de la santé ou de la vie, ou à des fins pour lesquelles une panne de l'appareil pourrait entraîner des risques pour les personnes, les animaux ou les biens. Il dispose de deux raccordements d'alimentation, qui doivent tous deux être réalisés de manière à pouvoir être coupés par un dispositif externe.

Données techniques du eSmart-TOUCH

Tension nominale :	Min 12V max 16V DC (Connecteur bornier) ou Power over Ethernet jusqu'à 57V DC (802.3at) L’alimentation connecté au bornier est prioritaire
Puissance nominale :	nom 9W. Max 13.4W
Température ambiante adm :	+5°C…+40°C
Entrée Interface :	4 x borne à insertion section 0.25 - 1.31 mm² Longueur de câble maximale 20m (≥0.25mm²). Voir la figure 3
Ethernet/Internet :	Longueur de câble maximale 100m. CAT5-UTP ou supérieur. Connecteur RJ45
WLAN :	IEEE 802.11n, 2.4GHz
Dimensions :	244.4 x 159 x 37.4 mm

Anwendungsbereich

Das eSMART-touch ist die Steuer- und Informationszentrale einer Wohnung, die mit einem eSMART-System ausgestattet ist. Das eSMART-touch ist über das Konvertermodul eSmart-Touch Bridge mit der eSMART-bridge verbunden und per Ethernet oder WLAN mit einem Router.

Achtung

Das eSMART-touch ist ausschliesslich für die Festmontage vorgesehen. Es besteht aus einem Metallrahmen mit integrierten elektrischen Anschlüssen, der mit Schrauben befestigt wird, sowie aus einem Displaymodul, das mechanisch am Rahmen befestigt ist. Das Display ist nur für die horizontale Ausrichtung vorgesehen.

Sicherheitstechnische Anforderungen

Das Gerät darf nur in trockenen und geschlossenen Räumen betrieben und nicht zu direkt oder indirekt gesundheits- oder lebenssichernden Zwecken benutzt werden oder zu Zwecken, bei denen ein Ausfall des Gerätes zu Gefahren für Menschen, Tiere oder Sachwerten führen kann. Es verfügt über zwei Versorgungsanschlüsse, die beide mit jeweils einer externen Vorrichtung abschaltbar ausgeführt sein müssen.

Technische Daten des eSmart-TOUCH

Nennspannung:	Min 12V max 16V DC (DC-Anschlussbuchse) oder Power over Ethernet mit bis zu 57V DC (802.3at). Die Versorgung über die DC-Anschlussbuchse hat Priorität
Nennleistung:	Max. 12 W, Betrieb Max. 6W, Standby
Umgebungstemperatur:	+5°C…+40°C
eSMART-bridge Anschluss:	4 x Einsteckklemme Querschnitt 0.25 - 0.8 mm² Maximale Kabellänge 20m (≥0.25mm²). Details siehe unter *eSMART-bridge- FR-DE-EN*
Ethernet/POE:	Maximale Kabellänge 100m. CAT5-UTP oder höher. RJ45 connector
WLAN:	IEEE 802.11n, 2.4GHz
Abmessungen:	244.4 x 159 x 37.4 mm

Field of Application

The eSMART-touch is the control and information centre of a home equipped with an eSMART system. The eSMART-touch is connected to the eSMART-bridge via the eSmart-Touch Bridge converter module, and to a router via Ethernet or WLAN.

Attention

The eSMART-touch is designed for fixed installation only. It consists of a metal frame with integrated electrical connections, which is secured with screws, and a display module that is mechanically attached to the frame. The display is intended for horizontal orientation only.

Safety Requirements

The appliance may only be operated in dry and closed rooms and may not be used for purposes directly or indirectly related to health or life safety, or for purposes where a failure of the appliance could lead to danger for people, animals, or material assets. It has two supply connections, both of which must be designed to be disconnectable with an external device each.

Technical Data of eSmart-TOUCH

Rated voltage:	Min 12V max 16V DC (DC power header socket) or POE-supplied Ethernet with up to 57V DC (802.3at). Priority to DC power socket supply.
Rated power:	nom 9W. Max 13.4W
Ambient temperature:	+5°C…+40°C
Connection to eSMART-touchbridge-converter:	4 x push-in terminal cross-section 0.25 – 1.31 mm² Maximum cable length 20m (≥0.25mm²). For details see fig 3
Ethernet /Internet:	Maximum cable length 100m. CAT5-UTP or better. RJ45 connector
WLAN:	IEEE 802.11n, 2.4GHz
Dimensions:	244.4 x 159 x 37.4 mm

Tous droits réservés / Alle Rechte vorbehalten / All rights reserved

eSMART Technologies SA 2024

Données techniques du Touch Bridge convertisseur :

Rated voltage:	Min 12V DC. Max 16V DC
Rated power:	nom 0.5W @ 12 V DC nom 0.65W @ 16V DC
Ambient temperature:	+5°C…+ 40°C
eSMART-touchbridge-converter connection:	4 x borne à insertion section 0.25 – 1.31 mm² 4x 0.5 mm² câbles préassemblés sur le convertisseur. Longueur 10 cm. Voir details sur eSMART-bridge- FR-DE-EN
Dimensions:	64 x 24 x 20 mm

Installation

Mettez tous les lignes de raccordement hors tension avant le montage.

Procédure de montage

L'eSMART-touch se compose d'un module mural et d'un module d'écran (voir Fig. 1)

Procédure de montage Touch Bridge convertisseur :

A) Coupez les tensions d'alimentation
B) Raccorder l'alimentation ainsi que les lignes RX et TX de l'UART au module eSmart-Touch Bridge (voir "Connect to Bridge' à la fig. 3).
C) Raccorder l'alimentation et les lignes RS485 au module eSmart-Touch Bridge (voir "Connect to Gateway" à la fig. 3).
D) Vérifiez la LED du module eSmart-Touch Bridge lorsque la tension d'alimentation est activée.

Procédure de montage du eSmat-Touch:

A) Retirer le module mural du module écran, fixée magnétiquement (voir fig. 4a).
B) Coupez les tensions d'alimentation
C) Raccorder l'alimentation et les lignes RS485 au module mural eSmart-Touch (voir "Connect to Gateway" à la fig. 3).
D) Positionner le module mural en alignant les trous de fixation avec ceux du boîtier mural, puis fixer le module mural au mur à l'aide de 4 vis.
Avertissement : le module écran doit être inséré verticalement afin d'éviter que celle-ci ne frotte contre le mur.
E) Installer le module écran en insérant d'abord les deux languettes supérieures dans les encoches supérieures correspondantes du module mural (fig. 4, étape c1).

Technische Daten des Touch Bridge Converters

Rated voltage:	Min 12V DC. Max 16V DC
Rated power:	nom 0.5W @ 12 V DC nom 0.65W @ 16V DC
Ambient temperature:	+5°C…+40°C
eSMART-touchbridge-converter connection:	4 x Einsteckklemme Querschnitt 0.25 – 1.31 mm² 4× 0,5 mm² Anschlusskabel, am eSmart-Touch Bridge-Konverter montiert, Kabellänge 10 cm. Details siehe unter *eSMART-bridge- FR-DE-EN*
Dimensions:	64 x 24 x 20 mm

Montage

Schalten Sie alle Anschlussleitungen vor der Montage spannungslos.

Montagevorgang

Das eSMART-touch besteht aus einem Wandmodul und einem Bildschirmmodul (siehe Abb. 1).

Montagevorgang des eSMART Touch Bridge-Konverters

A) Schalten Sie die Versorgungsspannungen
B) Verbinden Sie die Versorgungsspannung sowie die RX- und TX-Leitungen der UART-Schnittstelle mit dem eSmart-Touch Bridge-Modul (siehe „Connect to Bridge“ in Abb. 3).
C) Verbinden Sie die Versorgungsspannung sowie die RS485-Leitungen mit dem eSmart-Touch Bridge-Modul (siehe „Connect to Gateway“ in Abb. 3)
D) Schalten Sie die Versorgungsspannungen ein und überprüfen Sie, ob die LEDs des eSmart-Touch Bridge-Moduls leuchten.

Montagevorgang des eSMART-Touch

A) Ziehen Sie die magnetisch befestigte Rückwand vom Displayteil ab (siehe Abb. 4a).
B) Schalten Sie die Versorgungsspannungen
C) Verbinden Sie die Versorgungsleitungen, die RS485-Kommunikationsleitungen und das Ethernet-Kabel (siehe „Connect to Gateway“ in Abb. 3).
D) Richten Sie die Rückwand an den Schraublöchern der Wanddose aus und befestigen Sie die Rückwand mit vier Schrauben an der Wand.
E) Installieren Sie das Displayteil, indem Sie zunächst die beiden oberen Laschen in die entsprechenden oberen Schlitze der Rückwand einsetzen (Abb. 4, Schritt c1).
Warnung: Das Displayteil muss vertikal eingesetzt werden, um ein Reiben des Displays an der Wand zu vermeiden.
F) Setzen Sie die unteren Schlitze des Displayteils in die Laschen der Rückwand ein. Die magnetische Befestigung des Displays unterstützt dabei das Einsetzen (Abb. 4, Schritt c2).

Technical Data of Touch Bridge converter:

Rated voltage:	Min 12V DC. Max 16V DC
Rated power:	nom 0.5W @ 12 V DC nom 0.65W @ 16V DC
Ambient temperature:	+5°C…+40°C
Connection to eSMART-bridge:	4 x push-in terminal cross-section 0.25 – 1.31 mm² 4x 0.5 mm² Cable mounted on eSmart-Touch bridge converter length 10 cm. For details see eSMART-bridge- FR-DE-EN
Dimensions:	64 x 24 x 20 mm

Installation

Switch off all the connection lines from the power supply before installation.

Installation Procedure

The eSMART-touch consists of a Screen part and a Back panel part (see Fig.1)

Installation of eSmart Touch Bridge converter:

A) Switch off the supply voltages
B) Connect the supply and UART's RX and TX lines to the eSmart-Touch Bridge module (see Connect to Bridge in Fig.3)
C) Connect the supply and RS485 lines to the eSmart-Touch Bridge module (see Connect to Gateway in Fig.3).
D) Switch on the supply voltages and check eSmart-Touch Bridge module Leds light ON.

Installation of eSmart Touch:

A) Pull away the back panel from screen part, attached magnetically (see Fig 4a)
B) Switch off the supply voltages
C) Connect the supply lines, the RS485 com lines and the Ethernet Cable (see Connect to Gateway in Fig.3).
D) Place the back panel aligned with the screw hole of the wallbox and fasten the back panel to the wall with 4 screws.
E) Install the screen part by first inserting the two upper tabs into the corresponding upper slots on the back panel (Fig.4 step c1)
Warning: The screen part must be inserted vertically to prevent the screen from rubbing against the wall.
F) Inserting the lower screen's slots into the back panel tabs. The screen's magnetic attachment will guide the insertion (Fig.4 step c2)

eSMART Technologies SA
Av. des Baumettes, 23
CH-1020 Renens
Tél : +41 (0)21 552 02 05

Mise en service

Dès que l'une des tensions d'alimentation est activée, l'eSMART-touch démarre automatiquement.

Conformité

Par la présente, eSMART Technologies SA déclare que l'installation radioélectrique de type eSMART-touch est conforme à la directive 2014/53/UE.

Le texte intégral de la déclaration de conformité de l'UE est disponible à l'adresse internet suivante :

www.myesmart.com

Logiciel

Le logiciel de ce produit contient des fichiers distribués sous la « GNU General Public License », « GNU Lesser General Public License », « OpenSSL Lisense », « Apache Lisense », « MIT Lisense » et « FreeBSD License ».

Les détails des différents projets, les licences et le code source sont disponibles en ligne à l'adresse suivante

www.myesmart.com

Le code source du paquet open source distribué est disponible pour une période de trois ans en téléchargement et sur demande contre paiement du coût d'une distribution physique des sources.

Général

Ce document fait partie du produit et doit rester chez le client. Sous réserve de modifications techniques. Pour plus d'informations, veuillez consulter notre site web :

www.myesmart.com

Inbetriebnahme

Sobald eine der Versorgungsspannungen eingeschaltet wir, startet das eSMART-touch automatisch.

Konformität

Hiermit erklärt eSMART Technologies SA, dass die Funkanlage des Typs eSMART-touch mit der Richtlinie 2014/53/EU konform ist.

Der vollständige Text der EU-Konformitätserklärung ist unter der folgenden Internetadresse abrufbar:

www.myesmart.com

Software

Die Software dieses Produkts enthält Dateien, die unter der «GNU General Public License», «GNU Lesser General Public License», «OpenSSL Lisense», «Apache Lisense», «MIT License» und «FreeBSD License» vertrieben werden.

Details zu den verschiedenen Projekten, die Lizenzen und der Quellcode sind online verfügbar unter

www.myesmart.com

Der Quellcode des verteilten Open-Source-Pakets ist für einen Zeitraum von drei Jahren zum Download und auf Anfrage gegen Zahlung der Kosten einer physischen Quelldistribution erhältlich.

Allgemein

Dieses Dokument ist Teil des Produktes und muss beim Kunden verbleiben. Technische Änderungen vorbehalten. Weitere Informationen finden Sie auf unserer Website:

www.myesmart.com

Commissioning

As soon as one of the supply voltages is switched on, the eSMART-touch starts automatically.

Compliance

Hereby, eSMART **Technologies** SA declares that the radio equipment of the type eSMART-touch is compliant with Directive 2014/53/EU.

Software

The firmware of this product contains files that are distributed under the «GNU General Public License», «GNU Lesser General Public License», «OpenSSL Lisense», «Apache Lisense», «MIT Lisense» and «FreeBSD License».

Details of various projects, the licenses and the source code are available online at

www.myesmart.com

The source code of the distributed Open-Source package is available for a period of three years for download and on request against payment of the costs of a physically source distribution.

General

This document is part of the product and must remain at the customer. Subject to technical changes. Further information can be found on our website:

www.myesmart.com

eSMART Technologies SA
Av. des Baumettes, 23
CH-1020 Renens
Tél : +41 (0)21 552 02 05

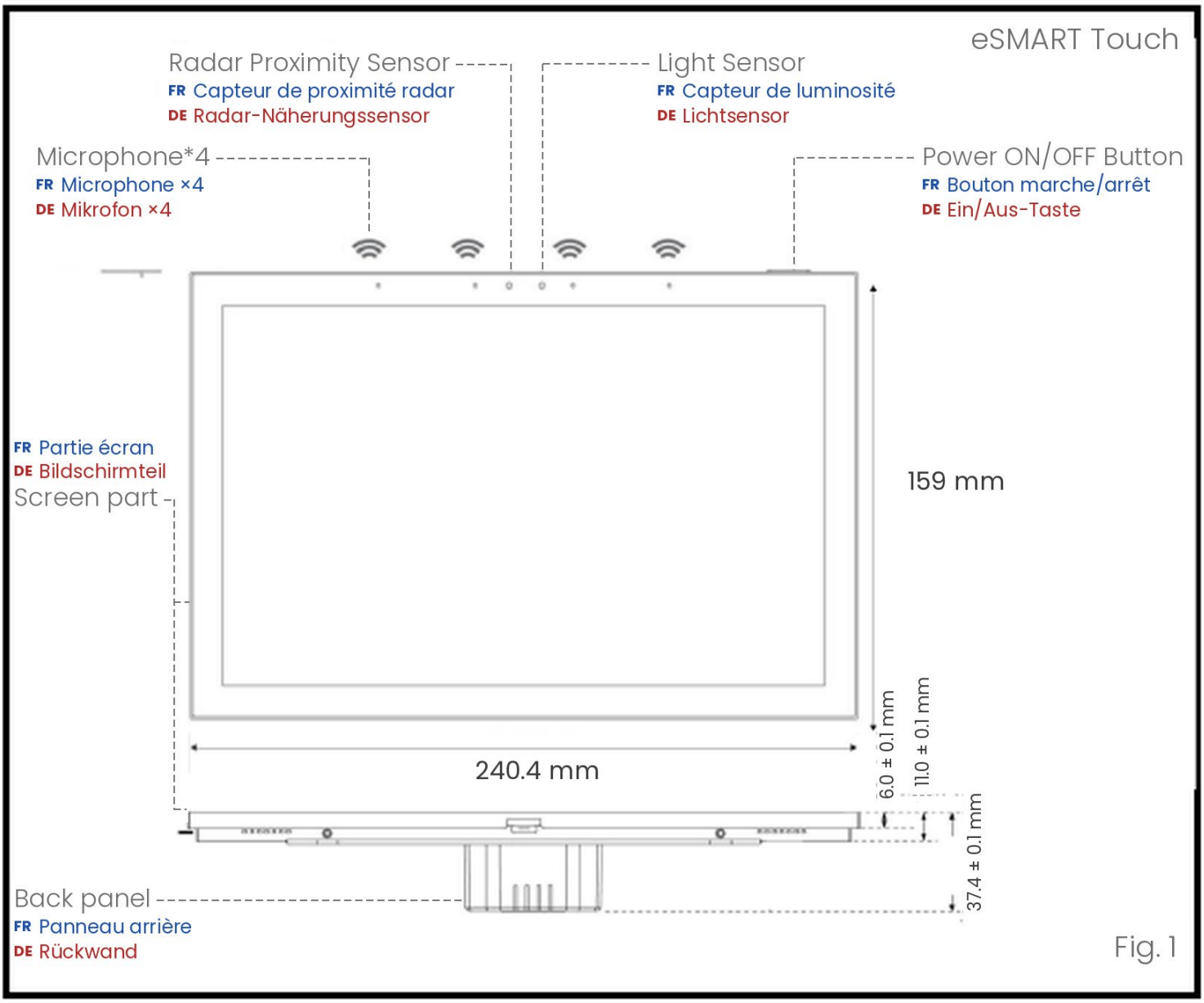

Fig. 1

eSMART Technologies SA
Av. des Baumettes, 23
CH-1020 Renens
Tél : +41 (0)21 552 02 05

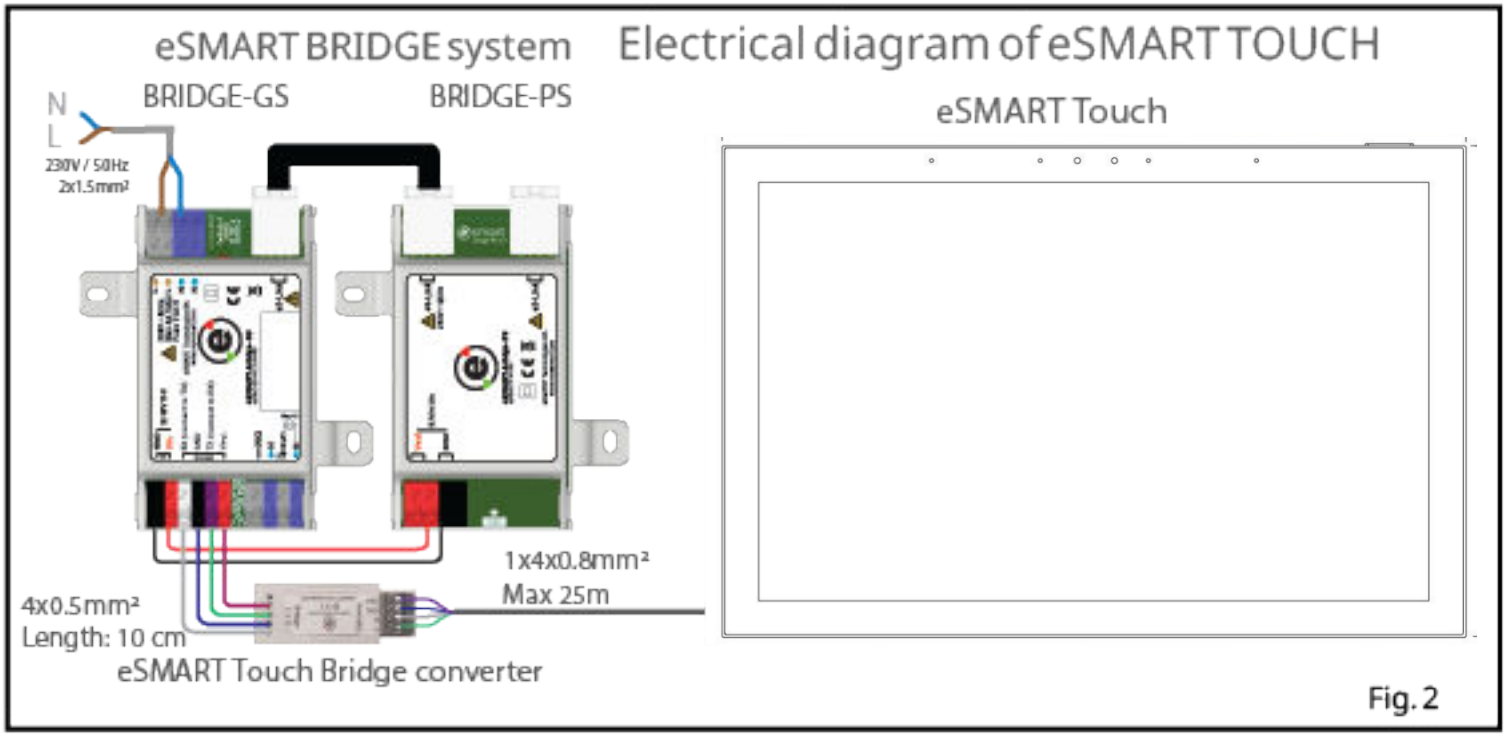

Fig. 2

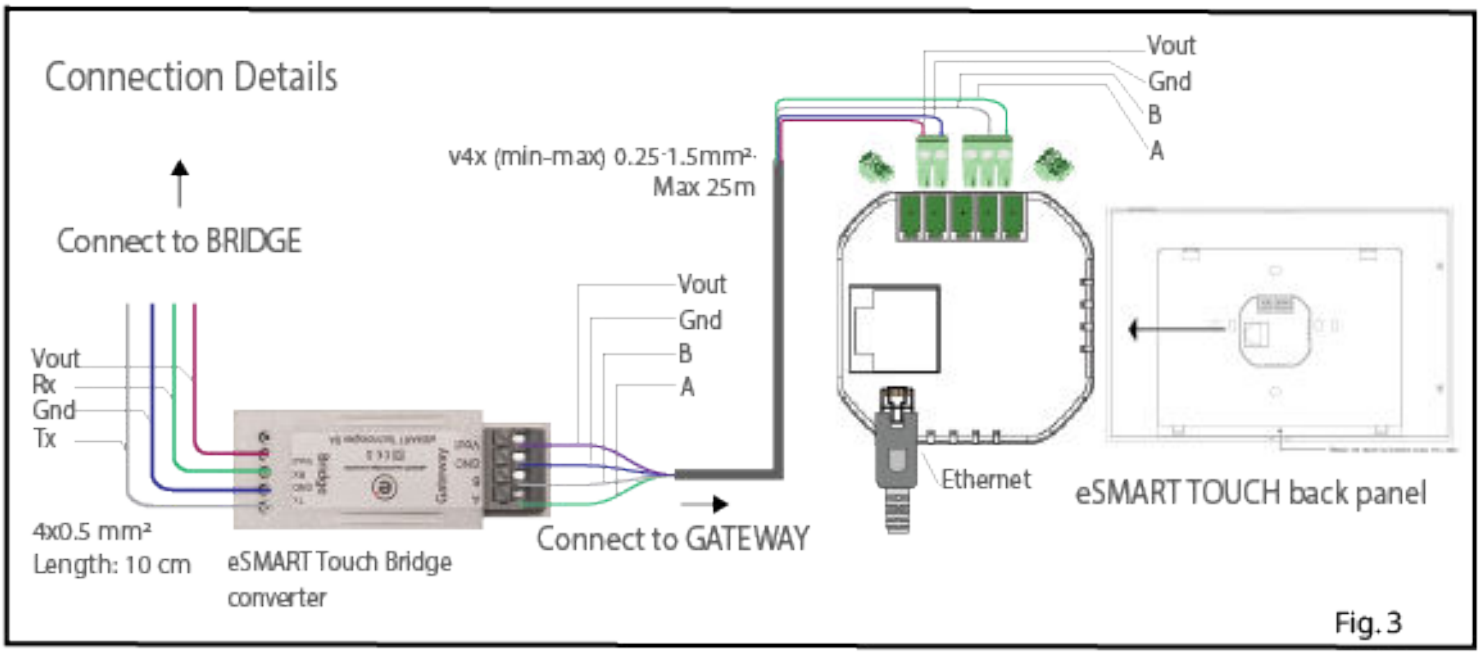

Fig. 3

eSMART Technologies SA
Av. des Baumettes, 23
CH-1020 Renens
Tél : +41 (0)21 552 02 05

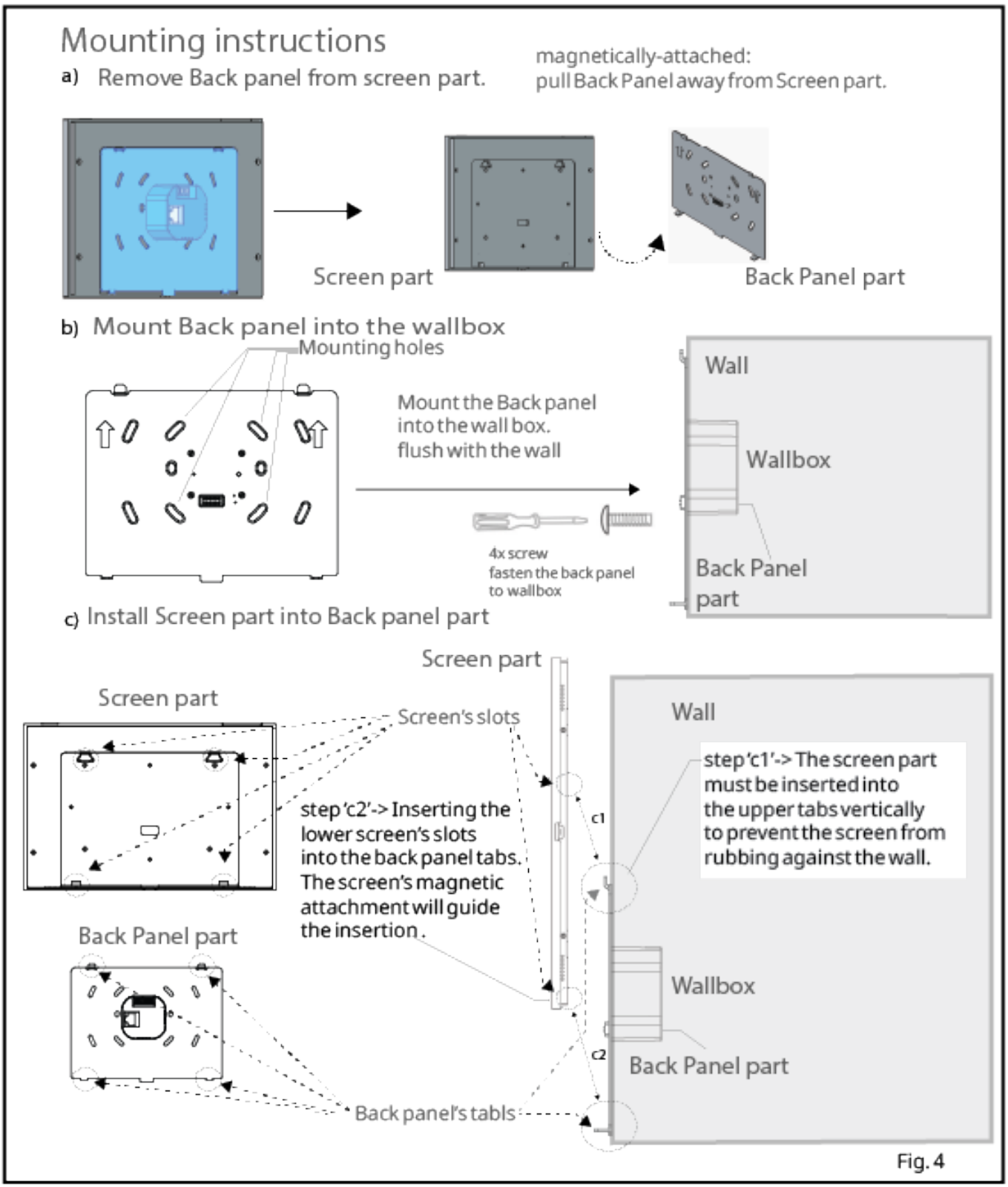

Fig. 4

s

eSMART Technologies SA
Av. des Baumettes, 23
CH-1020 Renens
Tél : +41 (0)21 552 02 05